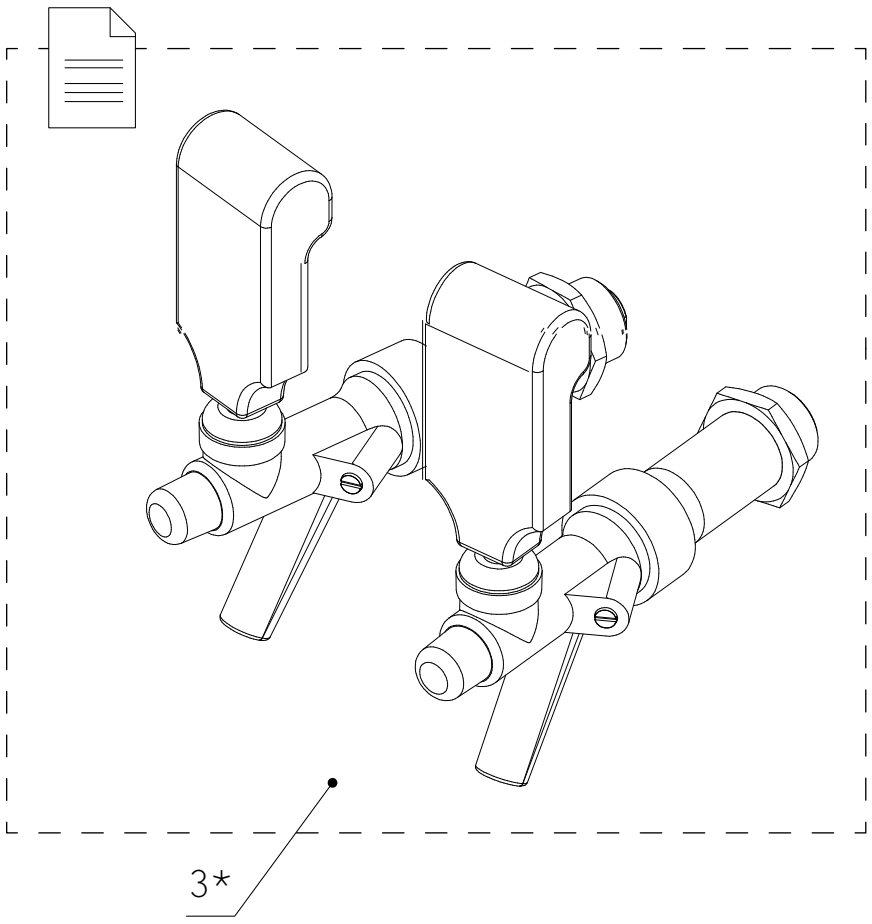

* Återfinns på egen sprängskiss ES1443

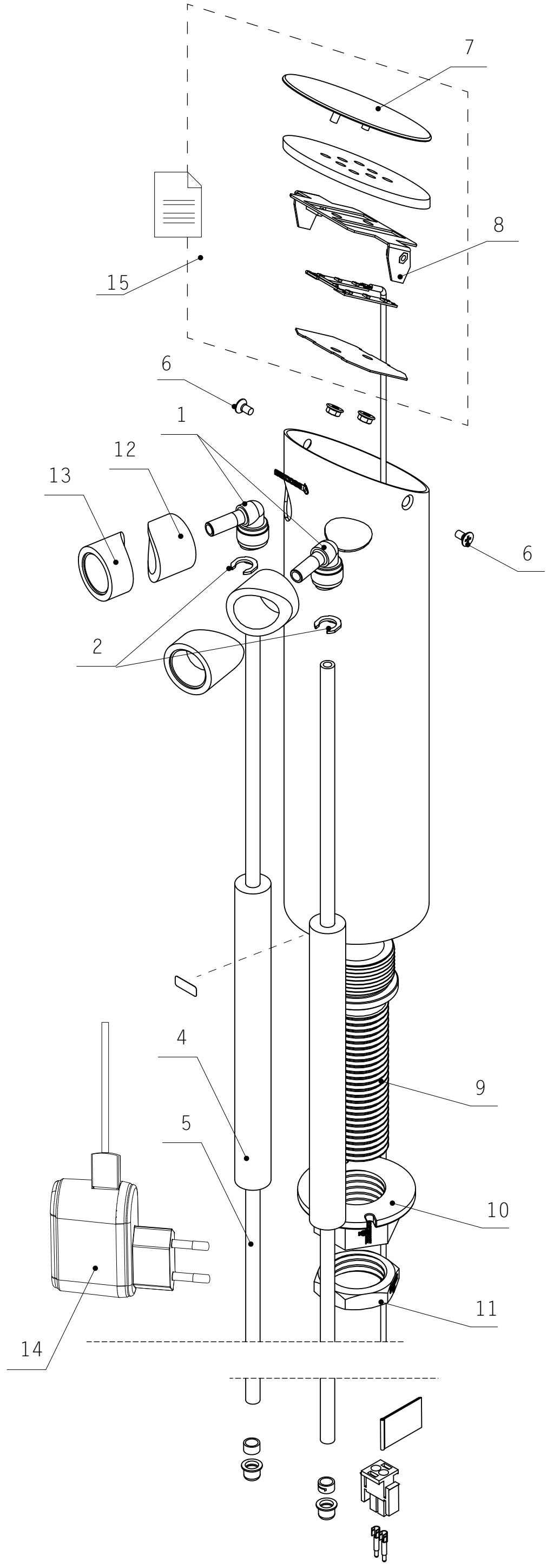

Reservdelslista sprängsskiss			escowa
Lom 2 LED (v2) tapptorn			
ES2360		2020-03-10	
v1.3	A3	F. Friberg	

1	ES1649 Insticksvinkel 5/16 - 5/16
2	ES1693 Låsclip 5/16
3	ES1443 Tappkran Premix Hahn 5/16 JG
4	ES1873 Glavaflex slangisolering 6x10
5	ES1869 Slang 5/16 blå
6	ES2335 Fästskruv Lock M4x8 Lom 2 (v2)
7	ES2342 Lock Lom 2 (v2)
8	ES2343 Stödplatta lock Lom 2 (v2)
9	ES2334 Gängstolpe Lom 2 (v2)
10	ES1892 Mutter Till Gängstolpe Kranpelare
11	ES1894 Kontramutter till gängstolpe
12	ES2332 Distans tappkran inre Lom 2 (v2)
13	ES2333 Distans tappkran yttre Lom 2 (v2)
14	ES2337 LED-trafo 12V 5W Lom 2 LED (v2)
15	ES2340 LED Kit Lom 2 LED (v2)